Čelní pohled

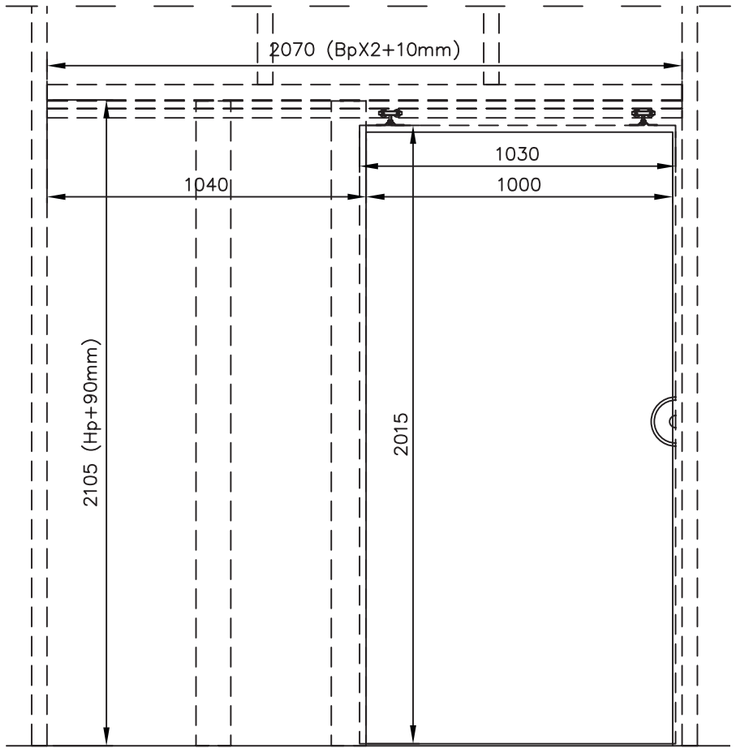

3D

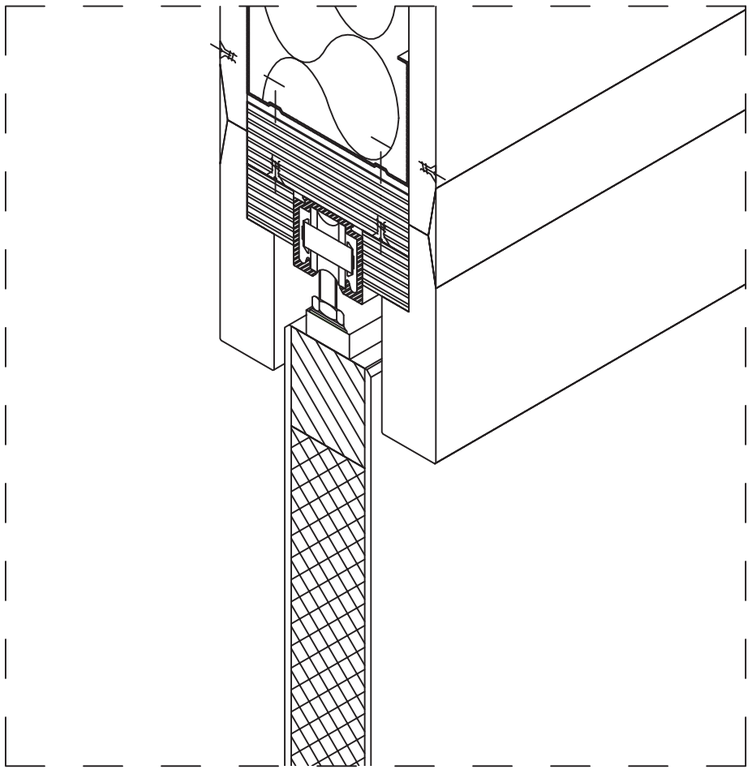

Vertikální řez

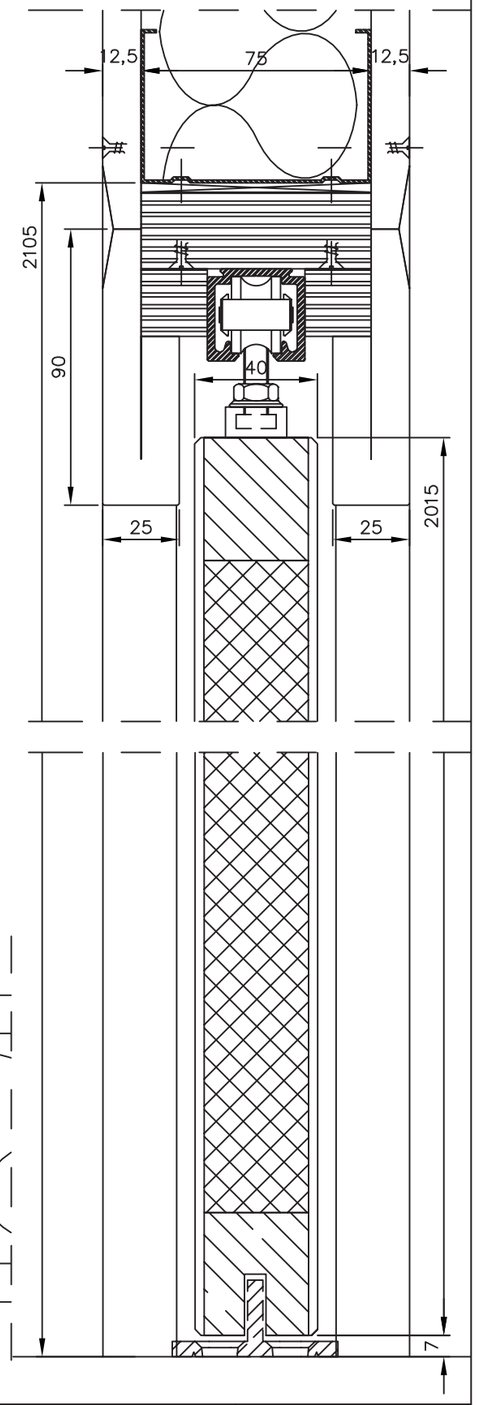

Horizontální řez

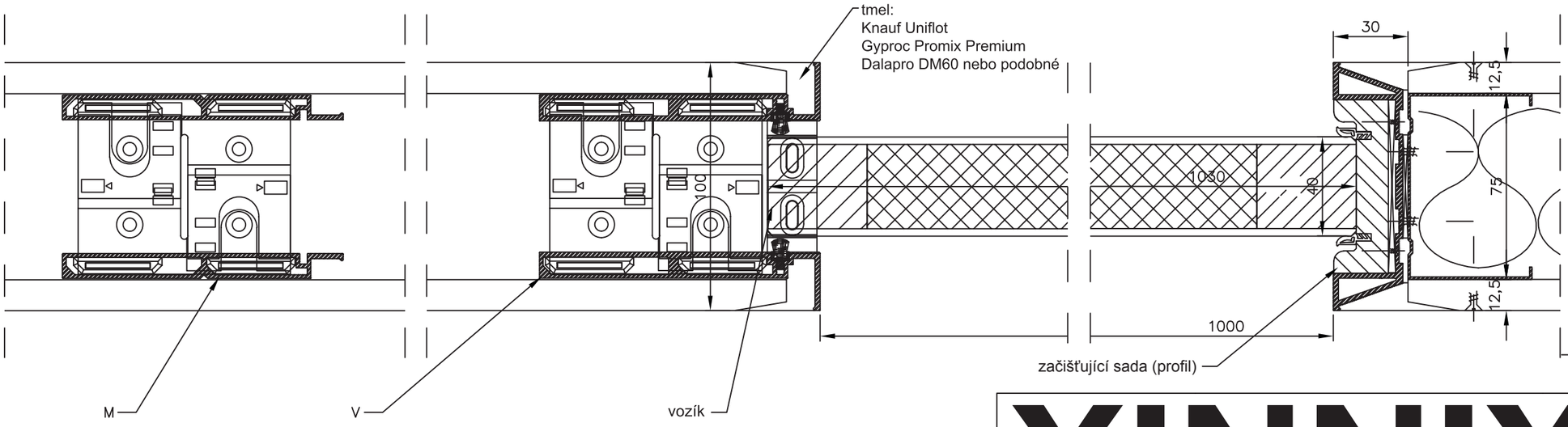

XINNIX X5

ZAČIŠTĚNÍ XINNIX - JEDNOKŘÍDLÉ DVEŘE